FIELDWORK PARTNERS

EXPERTS ON THE ROAD

/ TIPPER BODIES

WIELTON

TARTÓSSÁG ÉS FUNKCIONALÍTÁS MINDEN TERMÉKBEN

**Félcső acél felépítmény, mely speciális hátrafelé szélesedő felépítménnyel rendelkezik.
Erős tartós szerkezeti elemek optimalizált súllyal.
Megfelel az ügyfelek igényeinek nehéz és intenzív körülmények között is.**

HP VARIO MASTER MEGOLDÁSOK ÉS KONFIGURÁCIÓK

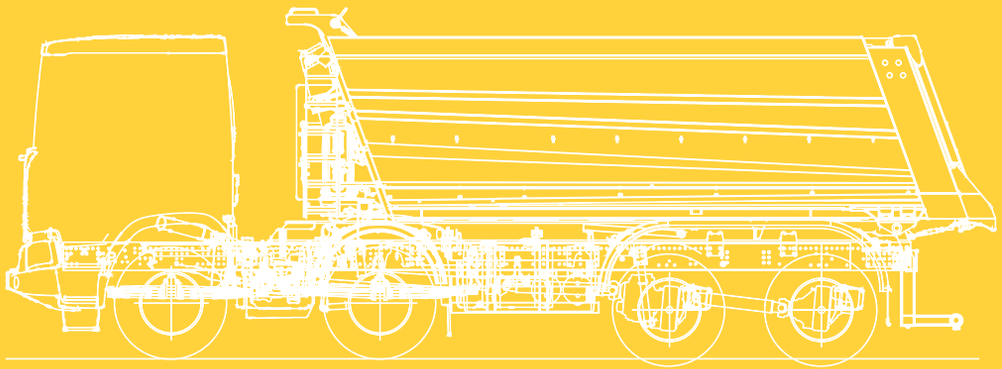

MŰSZAKI ADATOK:

+ térfogat 16 - 20m³
+ falvastagság 5mm
+ padló vastagság 7mm
+ vevő igénye szerint kialakítva

Alkalmazások széles köre

Az alkalmazhatóság széle köre jellemzi a HP Vario Master felépítményt, robosztus tartós felépítmény megnövelt teherbírással. Biztonságos praktikus kiegészítőkkel melyek az ügyfelek igényei szerint készülnek.

Különböző anyagok szállítására mint pl:

+ ömlesztett anyagok
+ talaj
+ aszfalt
+ törmelék
+ kő

Súlyra optimalizált
hátsó aláfutásgátló.
Aszfaltozási munkákhoz kialakítva.

HP VARIO MASTER
Megbízható partner a mindennapi munkában

A gyártás során felhasznált anyagok minősége garantálja a biztonságot, megbízhatóságot és a felépítmény széleskörű használhatóságát.

A speciális V alakú hátrafelé szélesedő felépítmény növeli a billentés biztonságát.
A felépítmény surrantóval van felszerelve.

Felhajtható létra a hátfalon

Hátsó sárvédő:
Aluminium, acél, műanyag

Erős érvek

Felépítmény

- **alacsony önsúly**
- **a felépítmény hátrafelé szélesedik lehetővé teszi a sima kirakodást**
- **padlófűtés kipufogógázokkal**

HP VARIO MASTER
TIPPER BODY

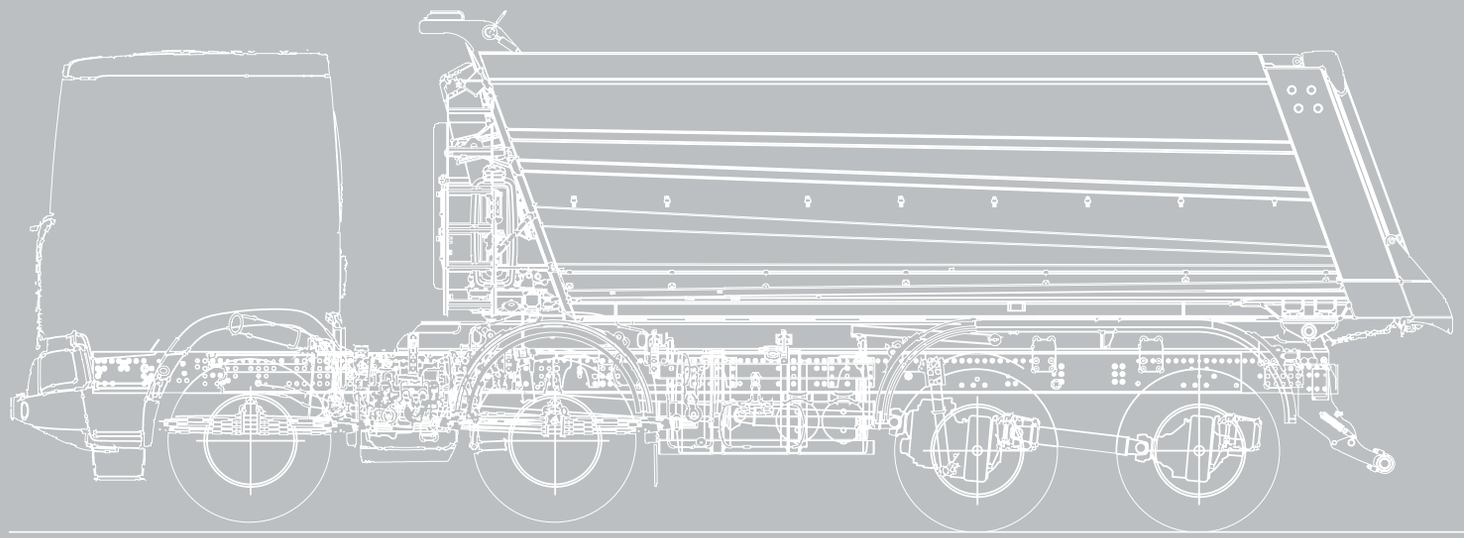

Műszaki adatok:

- térfogat: 16 m^3 - 20 m^3
- falvastagság: 5 mm,
- padló vastagság: 7 mm,
- vevő igényei szerint kialakítva

TÖBBFUNKCIÓS Felépítmények

**A SQUARE MASTER billencsek kiszolgálják az ügyfelek igényeit a különféle típusú anyagok szállításával kapcsolatban.
A már bizonyított kialakítás meghosszabbítja annak élettartamát rendkívül nehéz és intenzív használati körülmények között.**

SQUARE MASTER
műszaki megoldások és konfigurációk

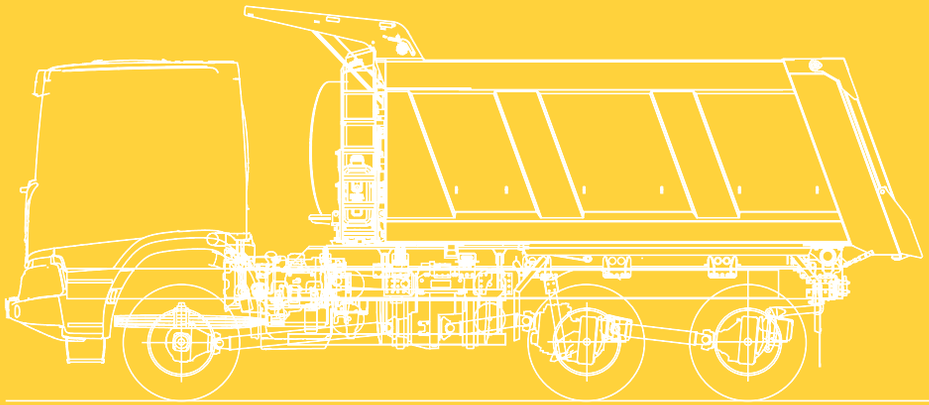

SPECIFIKÁCIÓK:

- **térfogat: 14 m³ - 24 m³**
- **falvastagság 6-8mm**
- **padló vastagság 8-10 mm**
- **vevő igényei szerint konfigurálva**

Széleskörű felhasználhatóság

A SQUARE MASTER kétféle kialakításban érhető el 3- és 4-tengelyes változatban. Robusztus felépítésének köszönhetően magas tartósság jellemzi a legnehezebb körülmények között is.

Az alábbi anyagok szállítására:

- laza anyagok és adalékanyagok
- aszfalt
- talaj
- törmelék
- kő
- homok
- kavics

A SQUARE MASTER-t többször tesztelték extrém használati körülmények között.

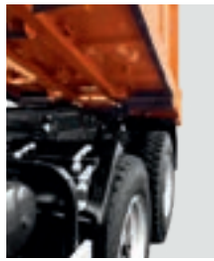

Már bizonyított hidraulikával szerelve, vezető gyártók termékeiből.

SQUARE MASTER
3- és 4-tengelyes modell

A felépítmények minden elismert gyártó alvázához adaptálva vannak.

A megerősített oldalfallal a felső hátsó profillal és a keresztlécekkel nő a felépítmény merevsége. Speciális fűtési rendszer megakadályozza az anyagok belefagyását a felépítménybe.

A fülkevédő csavarozható.

Oldalsó aláfutásgátló.

A pótkerék könnyen hozzáférhető és gyorsan cserélhető.

Meggyőző érvek

- **helyes súlyeloszlás adaptálva egyedileg az alvázhoz**
- **tömegre optimalizált tervezés jelentősen növeli a rakodóképességet, ami fontos a terjedelmes, szabálytalan anyagoknál**
- **megoldások a funkcionalitásra, a megbízhatóságra és a a legmagasabb biztonsági előírásokra alapozva**
- **az alacsonyabb súlypont miatt nő a stabilitás vezetés és ürítés során**

A SQUARE MASTER megbecsült partner
a profi szakemberek a mindennapi munkája során.

SQUARE MASTER
BILLENCS FELÉPÍTMÉNY

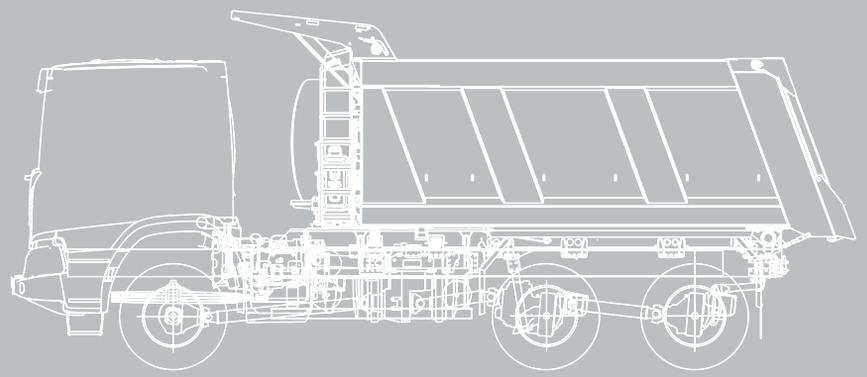

Műszaki adatok:

+ térfogat: 14 m^3 -18 m^3
+ falvastagság 5-8 mm,
+ padlóvastagság 8-10 mm,
+ konfigurálható az ügyfelek igényeinek megfelelően.

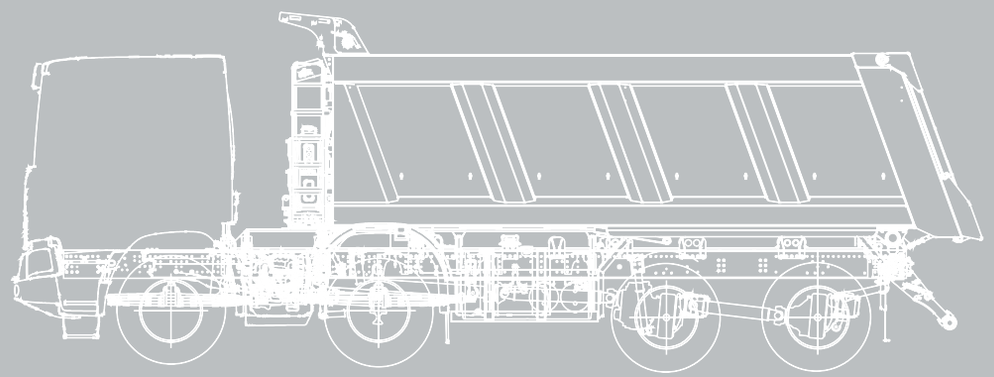

Műszaki adatok:

+ térfogat: 19 m^3 -24 m^3
+ falvastagság 6-8 mm,
+ padlóvastagság 8-10 mm,
+ konfigurálható az ügyfelek igényeinek megfelelően.

BILLENCS FELÉPÍTMÉNYEK A BÁNYAMUNKÁKRA

A SCOW END MASTER billencs felépítményt robosztus felépítés és tartósság jellemzi kifejezetten a bányászati ágazat ügyfeleinek igényeihez igazítva.

SCOW END MASTER
műszaki megoldások és konfigurációk

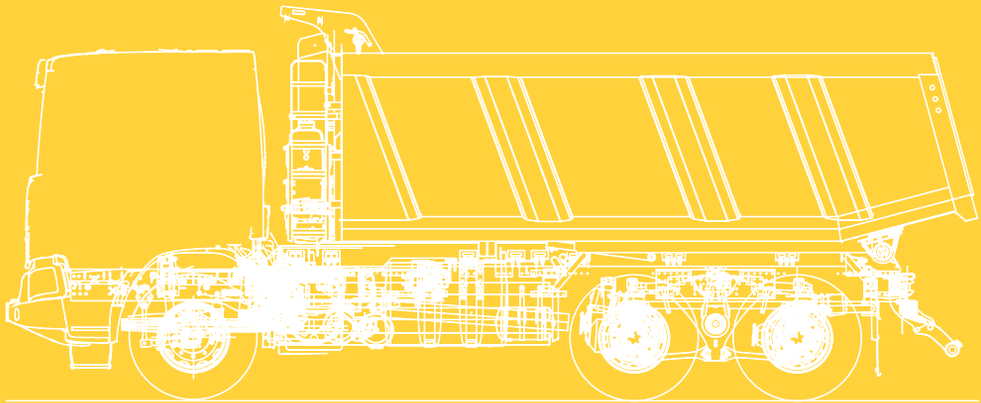

MŰSZAKI ADATOK:

- **térfogat 23 m³**
- **padlóvastagság 6 mm - 8 mm**
- **falvastagság 8 mm**
- **az ügyfél igényei szerint konfigurálható**

Széleskörű felhasználhatóság

A SCow END Master sokféle konfigurációval elérhető és az ügyfél igényei szerint alakítható.

Az alábbi anyagok szállítására:

- kő,
- vegyes anyagok,
- törmelék,
- ömlesztett anyagok

A Scow End Master felépítmények neves alvázgyártók alapjaira épülnek.

Az S700 nagy szilárdságú acélból készült, súlyra optimalizált segéd alváz nagyfokú stabilitást illetve biztonságot eredményez.

A felépítmény opcionálisan dupla csuklóval felszerelt ajtóval is elérhető

A hidraulika munkahenger neves beszállítóktól származik.

Felhajtható létra a felépítmény könnyű eléréséhez.

Aluminium oldalsó aláfutásgátló.

A felépítmény stabilizátor növeli a biztonságot a billentéskor.

Hátsó aláfutásgátló felhajtható vagy fix.

SCOW END MASTER
3 és 4 tengelyes modell

A SCOW END MASTER megoldása a mindennapi szállítási feladatokhoz lett kialakítva. A termék az ügyfél igényeinek megfelelően illetve az alvázra optimalizálva kerül kialakításra

A megerősített oldalfal, kiküszöböli a felépítmény esetleges károsodását a nehéz anyagokkal történő rakodás közben. A hátsó, speciálisan tervezett emelt padló megakadályozza a rakomány szállítás közbeni kiesését.

Acél hátsó sárvédők R24 és R22.5 kerekekhez.

A padló alakja lehetővé teszi a rakományok szállítását a csomagtérajtó nélkül

Reinforced load box hinge.

Erős érvek

- **a legjobb minőségű HB450 kopásálló acélból készült felépítmény mely garantálja a hosszú élettartamot**
- **a súlyra optimalizált kialakítás jelentősen növeli a felrakható anyagok mennyiségét.**
- **technológiai megoldások, amelyek elsősorban a funkcionalitáson, a megbízhatóságon és a használat során a legmagasabb szintű biztonságon alapulnak**
- **ideális nagy tömegű anyagok szállítására.**

A termék esztétikai megjelenését az egész életciklusa alatt kiváló minőségű korróziógátló bevonat biztosítja. Lehetőség van a vevői igények szerint az egyedi színek megrendelésére.

SCOW END MASTER
billencs felépítmény

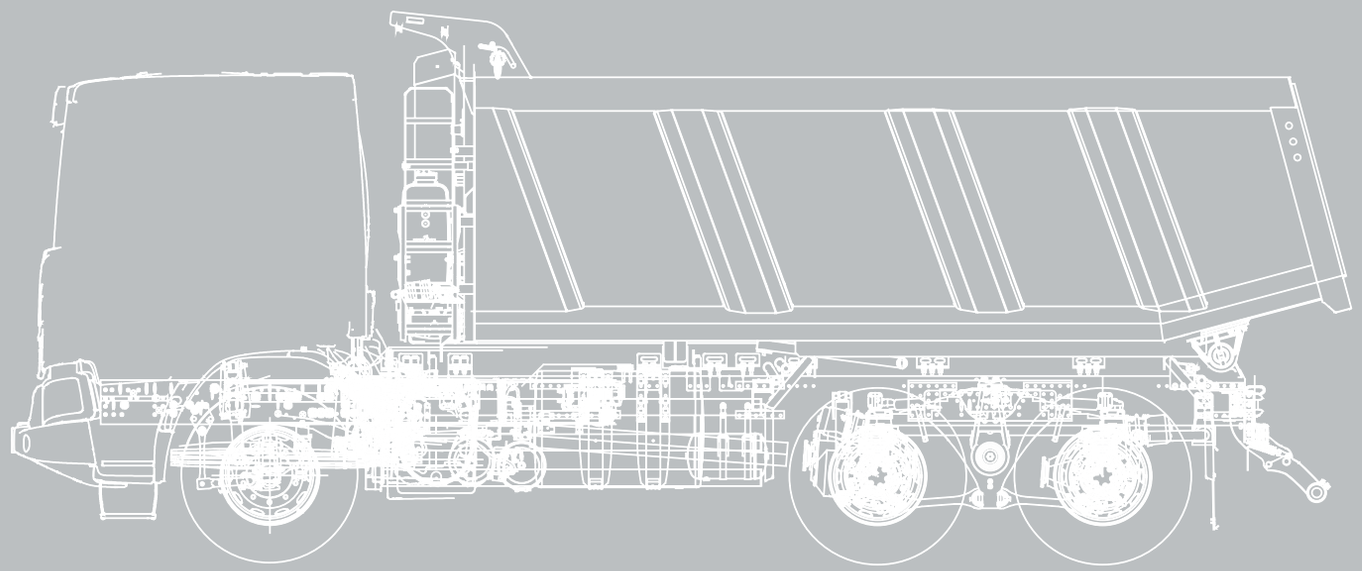

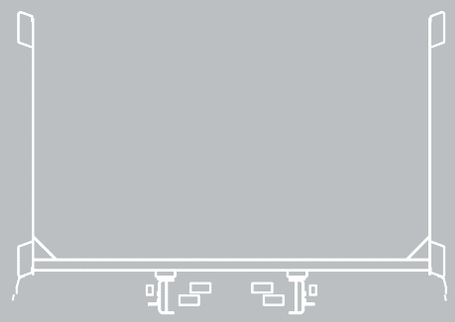

Műszaki adatok:

+ Térfogat 13 m^3 - 20 m^3
+ falvastagság 6 mm - 8 mm,
+ padló vastagság 8 mm,
+ az ügyfél igényeinek megfelelő konfiguráció

BILLENCS FELÉPÍTMÉNY BÁNYAFELADATOKRA TERVEZVE

Master Mine nagy térfogatú acél felépítmény bányászott anyagot szállítására.

MASTER MINE
MŰSZAKI MEGOLDÁSOK ÉS KONFIGURÁCIÓK.

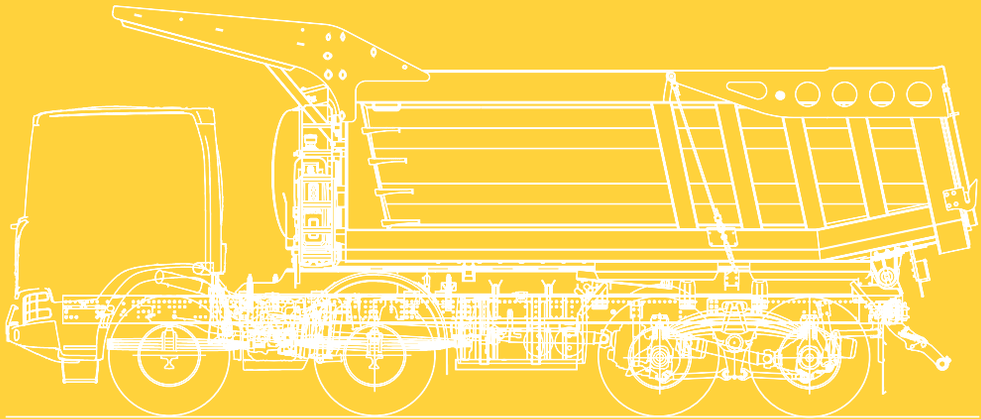

Műszaki adatok:

- **térfogat 23 m³**
- **falvastagság 8 mm**
- **padló vastagság 15 mm**
- **az ügyfél igényeinek megfelelő konfiguráció**

Széles körű felhasználás

A Master Mine-t úgy tervezték, hogy megfeleljen a bányászati szektor magas elvárásainak. A nagy kapacitású felépítmény jó kihasználhatóságot biztosít. Az alábbi anyagok szállítására:

- vegyes anyagok
- kő
- föld
- törmelék
- ömlesztett anyagok

A Master Mine egy speciális felépítmény nehéz körülmények között végzett munkára tervezve.

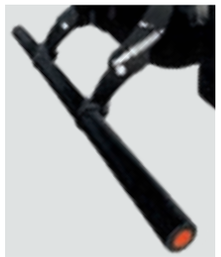

Segédalváz mely alkalmas 60t jármű össztömegig.

Billenő zsanérok maximális szilárdsággal.

A hátsó lámpák gumibakra szerelve.

Hátsó aláfutásgátló felhajtható vagy fix.

Acél üzemanyag tank borítás.

Kerékvédők amelyek megakadályozzák a gumik károsodását a felverődő kövektől.

MASTER MINE
4 tengelyes modell

A Master Mine egy robosztus tartós felépítmény. A kopásálló acél felépítmény extra hosszú élettartamot eredményez.

A jármű a legnehezebb körülményekre és hosszú élettartamra lett tervezve.

Hosszú sült a kabin védelmére. (a kabin 2/3 részéig)

Állítható acélsodrony ajtó rögzítés

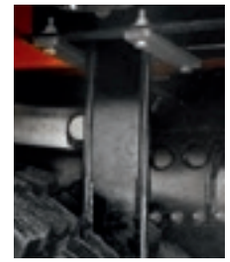

A zsanérok extrém feltételekre és gyakori billentésekre vannak tervezve

Erős érvek

+ **a legjobb minőségű kopásálló acélból készült felépítmény mely garantálja a hosszú élettartamot**

+ **súlyra optimalizált felépítmény mely növeli a szállítható mennyiséget.**

Megerősített hátsó ajtó mely automatikusan nyílik billentéskor.

MASTER MINE
billencs felépítmény

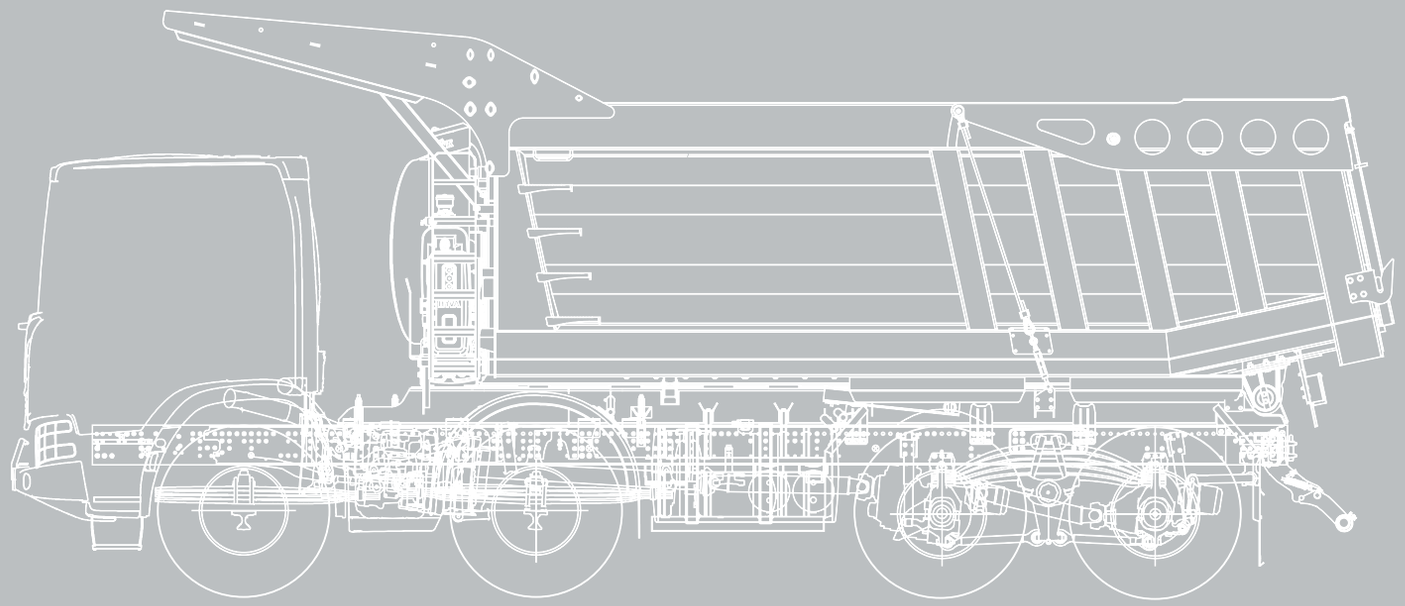

Műszaki adatok:

+ térfogat 23 m^3
+ falvastagság 8 mm,
+ padló vastagság 15 mm,
+ az ügyfél igényeinek megfelelő konfiguráció

FELÉPÍTMÉNY A SZÉN SZÁLLÍTÁSÁRA TERVEZVE

**A Coal Master sorozat kiváló partner a bányamunkákra.
Speciálisan tervezett és tesztelt felépítmények melyek sokéves működést garantálnak.**

Coal Master
Műszaki megoldások és konfigurációk

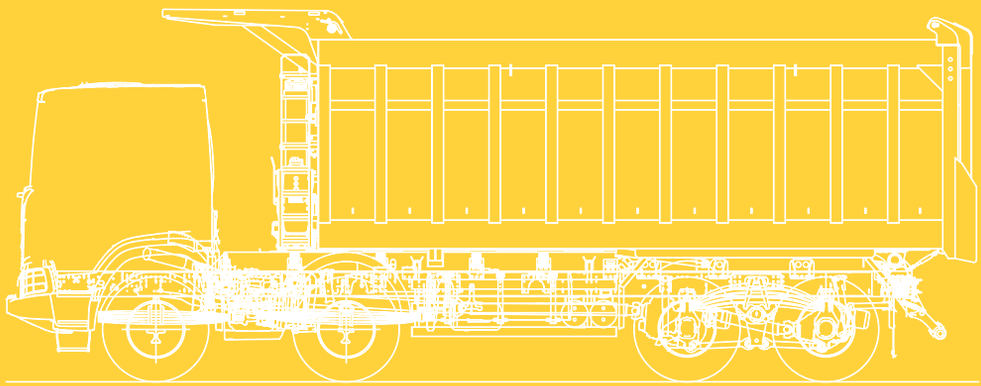

Műszaki adatok:

- térfogat: 25 m³ - 32,5m³
- falvastagság 6 mm
- padló vastagság 8 mm
- az ügyfél igényeinek megfelelő konfiguráció

Széleskörű felhasználhatóság

A Coal Master ideális megoldás az operatív feladatokhoz. A felépítmény kialakításának köszönhetően illetve a megerősített gerendákkal képes kezelni a különféle anyagok szállítását.

- szén
- vegyes anyagok
- törmelék
- ömlesztett anyagok
- föld

Széles körű alkalmazási terület köszönhetően a megerősített felépítménynek.

COAL MASTER
4-tengelyes modell

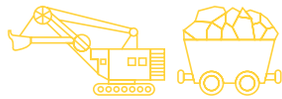

A COAL MASTER úgy lett tervezve és tesztelve, hogy a legnehezebb bányászati körülmények között is megállja a helyét. Alacsonyabb súly ezáltal nagyobb teherbírás jellemzi.

A felépítmény kapacitása lehetővé teszi, nagy sűrűségű anyagok szállítását.

Hátsó ajtó 4 végzárral.

Szerszámosláda

Erős érvek

+ **a legjobb minőségű kopásálló acélból készült felépítmény mely garantálja a hosszú élettartamot**

+ **súlyra optimalizált felépítmény mely növeli a szállítható mennyiséget.**

A COAL MASTER új generációs hidraulika rendszerrel van szerelve mely biztosítja a gyors ürítést.

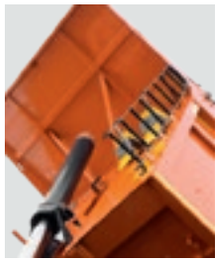

COAL MASTER
billenő plató

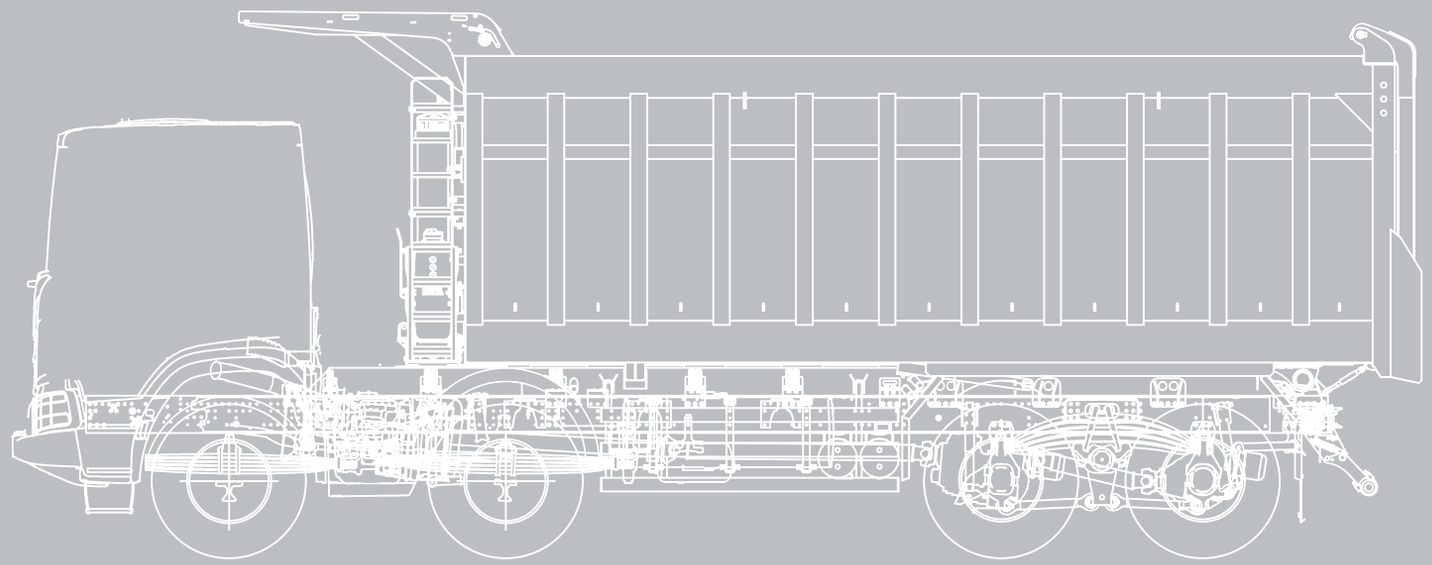

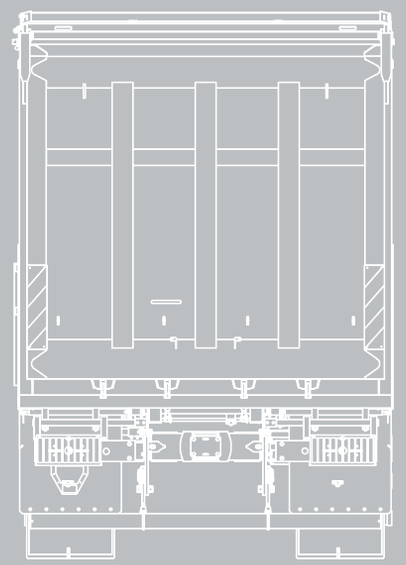

Műszaki adatok:

+ térfogat: 25 m^3 - 32,5m^3
+ falvastagság 6 mm,
+ padló vastagság 8 mm,
+ az ügyfél igényeinek megfelelő konfiguráció